ИНМОР®
ГРУППА КОМПАНИЙ

Задвижка судовая клинкетная фланцевая по DIN 86720, из бронзы Rg 5/SoMs 59, с невыдвижным шпинделем, PN16 bar, тип ИНМР.35.03.00 / ИНМР.35.03.01

ИНМР.35.03.01 с фиксирующим кольцом (судостроительная норма безопасности)

Область применения:

Судовые задвижки для пресной и морской воды, насыщенного пара, нефтепродуктов и других не агрессивных сред. (Пожалуйста укажите тип, давление и температуру рабочей среды.) Макс. рабочая температура до 120°C

Допустимые рабочие температуры и давления:

до 120°C макс. 16 bar

Специальное исполнение:

- Задвижки из CuSn10-C и т.д.
- Шпиндель CuSn6, CuAl10 Ni и т.д.

Спецификация материалов судовой фланцевой задвижки из бронзы типа ИНМР.35.03.00 / 01

Деталь	Наименование	Материал в соответствии с DIN	Материал в соответствии с BS
1	Корпус	CuSn5Zn5Pb5-C	B.S.1400:1961 LG 2-C
2	Крышка	CuSn5Zn5Pb5-C	B.S.1400:1961 LG 2-C
3	Шпиндель	CuZn35 Ni	B.S.2874:1962 CZ 114
4	Клин	CuSn5Zn5Pb5-C	B.S.1400:1961 LG 2-C
5	Уплотнительное кольцо	NBR	---
6	Маховик	EN-GJL-250	B.S.1452:1990 Gr.150/180
7	Фиксирующее кольцо	Листовая сталь	---

Группа компаний ИНМОР™, Россия, Санкт-Петербург, Ул.Есенина 19/2, БЦ «Легион»
тел: +7 812 292 38 38 / 292 36 26 / 339 54 41
факс: +7 812 292 38 39 / 313 07 73
E-mail: inmor1@inmor.ru, web: www.morflot.info

Задвижки судовые клинкетные фланцевые по DIN 86720, из бронзы Rg 5/SoMs 59, с невыдвижным шпинделем, PN16 bar, тип ИНМР.35.03.00

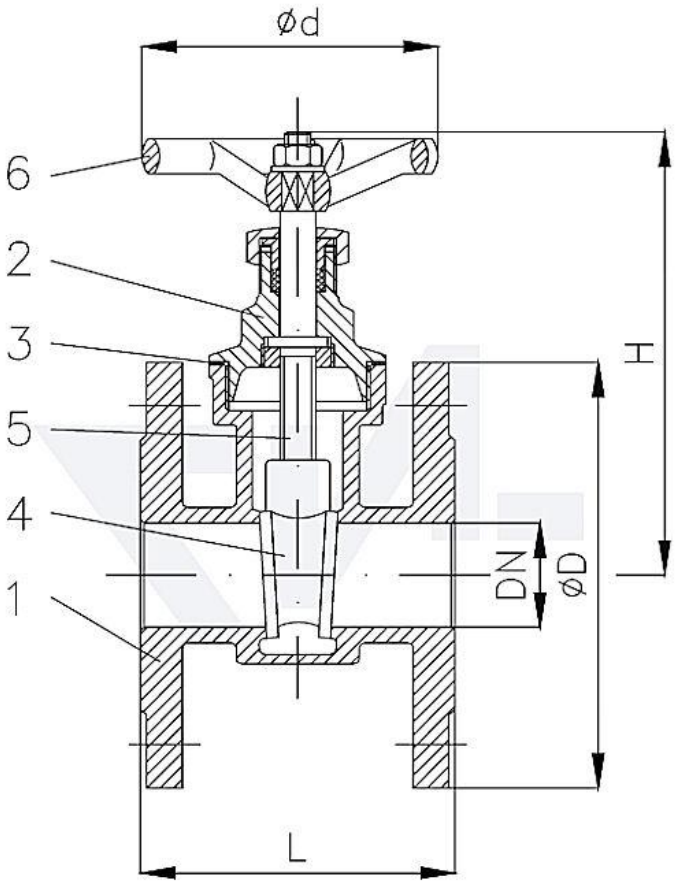

Art.Nr. 35.03.00

1 - Корпус

2 - Крышка

3 - Шпиндель

4 - Клин

5 - Уплотнительное кольцо

6 - Маховик

7 - Фиксирующее кольцо

Группа компаний ИНМОР™, Россия, Санкт-Петербург, Ул.Есенина 19/2, БЦ «Легион»
тел: +7 812 292 38 38 / 292 36 26 / 339 54 41
факс: +7 812 292 38 39 / 313 07 73
E-mail: inmor1@inmor.ru, web: www.morflot.info

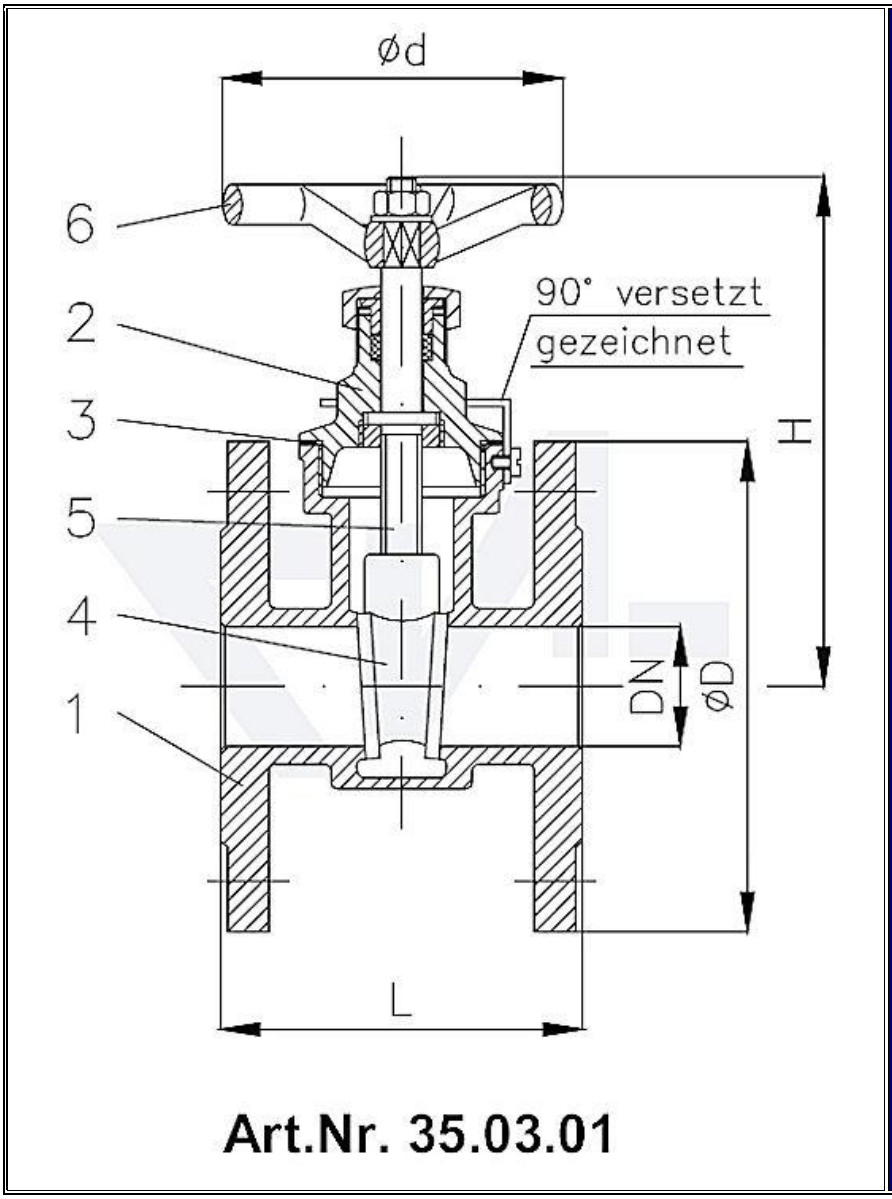

1 - Корпус

2 - Крышка

3 - Шпиндель

4 - Клин

5 - Уплотнительное кольцо

6 - Маховик

7 - Фиксирующее кольцо

Задвижки судовые клинкетные фланцевые по DIN 86720, из бронзы Rg 5/SoMs 59, с невыдвижным шпинделем, PN16 bar, тип ИНМР.35.03.01 (с фиксатором - судостроительная норма безопасности)

Группа компаний ИНМОР™, Россия, Санкт-Петербург, Ул.Есенина 19/2, БЦ «Легион»
тел: +7 812 292 38 38 / 292 36 26 / 339 54 41
факс: +7 812 292 38 39 / 313 07 73
E-mail: inmor1@inmor.ru, web: www.morflot.info

Таблица размеров судовых бронзовых задвижек типа ИНМР.35.03.00 / ИНМР.35.03.01

DN	Ø D	Ø k x n x Ø d1	L	H	Ø d	- kg
15	95	65 x 4 x 14	60	85	60	1,4
20	105	75 x 4 x 14	75	100	60	1,8
25	115	85 x 4 x 14	80	115	80	2,3
32	140	100 x 4 x 18	90	130	80	3,6
40	150	110 x 4 x 18	100	150	80	4,6
50	165	125 x 4 x 18	110	180	100	6,4
65	185	145 x 4 x 18	130	215	140	9,4
80	200	160 x 8 x 18	150	250	160	12,0
100	220	180 x 8 x 18	160	315	160	19,0