ИНМОР®
ГРУППА КОМПАНИЙ

Задвижка судовая клинкетная фланцевая по DIN 3352 T2 (компактная), из стали GS-C25/нерж. сталь, с дугообразной крышкой, невыдвижным шпинделем и с указателем положения, PN10 bar, тип ИНМР.35.02.00

Область применения:

Судовые задвижки для пресной воды, смазочного масла, мазута, пара и других не агрессивных сред.

При использовании для тонкожидкостных сред или воздуха необходима спецобработка уплотнительных поверхностей .
(Пожалуйста, укажите тип, давление и температуру рабочей среды.)

Максимальная рабочая температура до 300°C.

Допустимые рабочие температуры и давления:

до 300°C максимально 10 bar

Спецификация материалов судовой фланцевой задвижки из стали типа ИНМР.35.02.00

Деталь	Наименование	Материал в соответствии с DIN	Материал в соответствии с BS
1	Корпус	GP240 GH	B.S.1504:161:1964 Gr. B
2	Клин	GP240 GH	B.S.1504:161:1964 Gr. B
	Сёдла	X20Cr13	B.S.970:1955 EN 56 C
3	Крышка	GP240 GH	B.S.1504:161:1964 Gr. B
4	Колпак	GP240 GH	B.S.1504:161:1964 Gr. B
5	Шпиндель	X20Cr 13	B.S.970:1955 EN 56 C
6	Маховик	EN-GJL-250	B.S.1452:1990 Gr.150/180
7	Уплотнительное кольцо	FA1 /безасбестовые	---
8	Уплотнительное кольцо	FA1 /безасбестовые	--

Группа компаний ИНМОР™, Россия, Санкт-Петербург, Ул.Есенина 19/2, БЦ «Легион»
тел: +7 812 292 38 38 / 292 36 26 / 339 54 41
факс: +7 812 292 38 39 / 313 07 73
E-mail: inmor1@inmor.ru, web: www.morflot.info

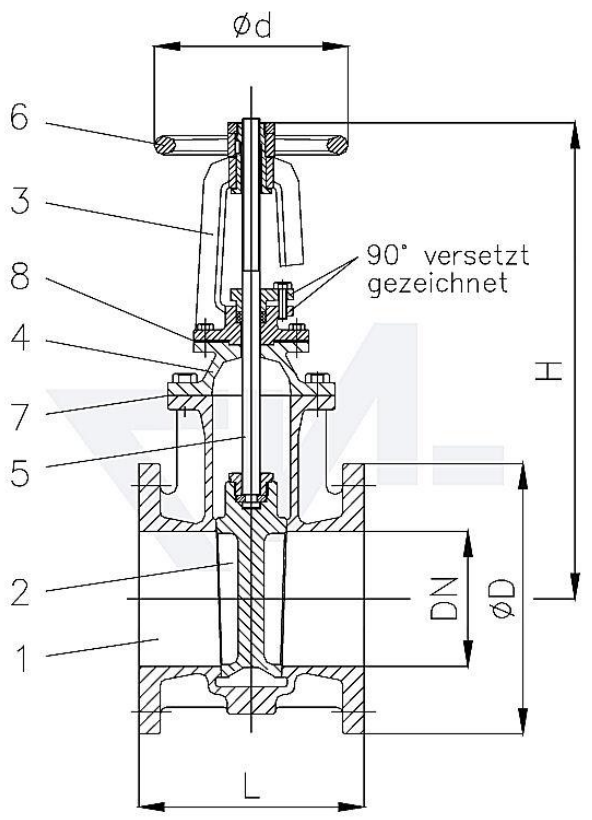

1 - Корпус

2 - Клин

3 - Крышка

4 - Колпак

5 - Шпиндель

6 - Маховик

7, 8 - Уплотнительное кольцо

Таблица размеров судовой фланцевой задвижки из стали типа ИНМР.35.02.00

DN	Ø D	Ø k x n x Ø d1	L	H	Ød	-kg
40	150	110 x 4 x 18	140	310	160	15,0
50	165	125 x 4 x 18	150	335	160	19,0
65	185	145 x 4 x 18	170	365	160	23,0
80	200	160 x 8 x 18	180	420	180	30,0
100	220	180 x 8 x 18	190	450	200	38,0
125	250	210 x 8 x 18	200	525	280	55,0
150	285	240 x 8 x 22	210	585	280	71,0
200	340	295 x 8 x 22	230	685	280	108,0
250	395	350 x 12 x 22	250	780	320	146,0

Группа компаний ИНМОР™, Россия, Санкт-Петербург, Ул.Есенина 19/2, БЦ «Легион»
тел: +7 812 292 38 38 / 292 36 26 / 339 54 41
факс: +7 812 292 38 39 / 313 07 73
E-mail: inmor1@inmor.ru, web: www.morflot.info