ИНМОР®
ГРУППА КОМПАНИЙ

# Судовая шиберная задвижка фланцевая, DIN VG 85060, из безцинковой бронзы Gbz 10/CuSn 6, с невыдвижным шпинделем и с указателем положения, PN10 bar, тип ИНМР.35.20.00

## Область применения:

Судовые задвижки для горячей и холодной воды, топлива, смазочного масла и других не агрессивных сред.

Максимальная рабочая температура до 100°C.

## Допустимые рабочие температуры и давления:

макс. до 100°C N 40 - 150 = 10 bar

макс. до 100°C DN 175 - 300 = 4 bar

## Спецификация материалов судовой шиберной задвижки типа ИНМР.35.20.00

| Деталь | Наименование | Материал в соответствии с DIN | Материал в соответствии с BS |
|---|---|---|---|
| 1 | Корпус | CuSn10-C | B.S.1400:1961 PB 4-10 |
| 2 | Колпак | CuSn10-C | B.S.1400:1961 PB 4-10 |
| 3 | Шпиндель | CuSn 6 | B.S.2874:1962 PB 104 |
| 4 | Клин | CuSn10-C | B.S.1400:1961 PB 4-10 |
| 5 | Уплотнительное кольцо | FA1 /безасбестовые | --- |
| 6 | Набивка | PTFE-шнур | --- |
| 7 | Уплотнительное кольцо | FA1 /безасбестовые | --- |

Группа компаний ИНМОР™, Россия, Санкт-Петербург, Ул.Есенина 19/2, БЦ «Легион»
тел: +7 812 292 38 38 / 292 36 26 / 339 54 41
факс: +7 812 292 38 39 / 313 07 73
E-mail: inmor1@inmor.ru, web: www.morflot.info

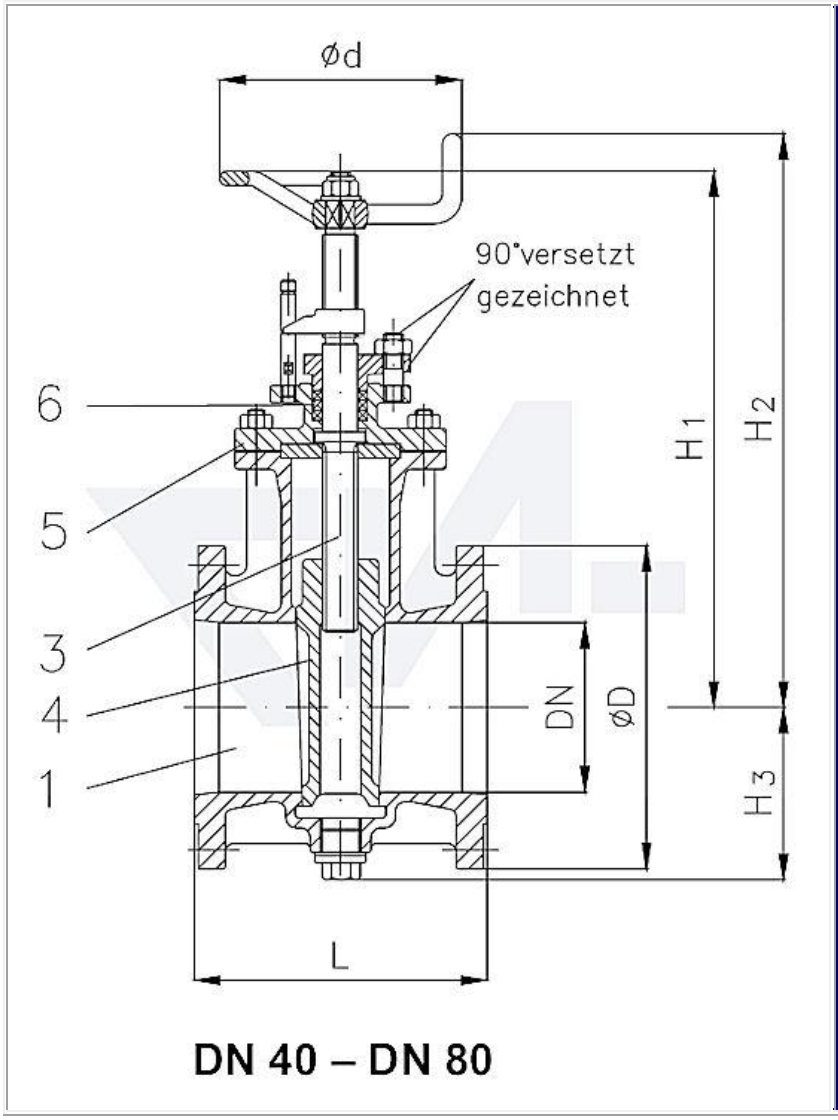


1 - Корпус

2 - Колпак

3 - Шпиндель

4 - Клин

5 - Уплотнительное кольцо

6 - Набивка

7 - Уплотнительное кольцо

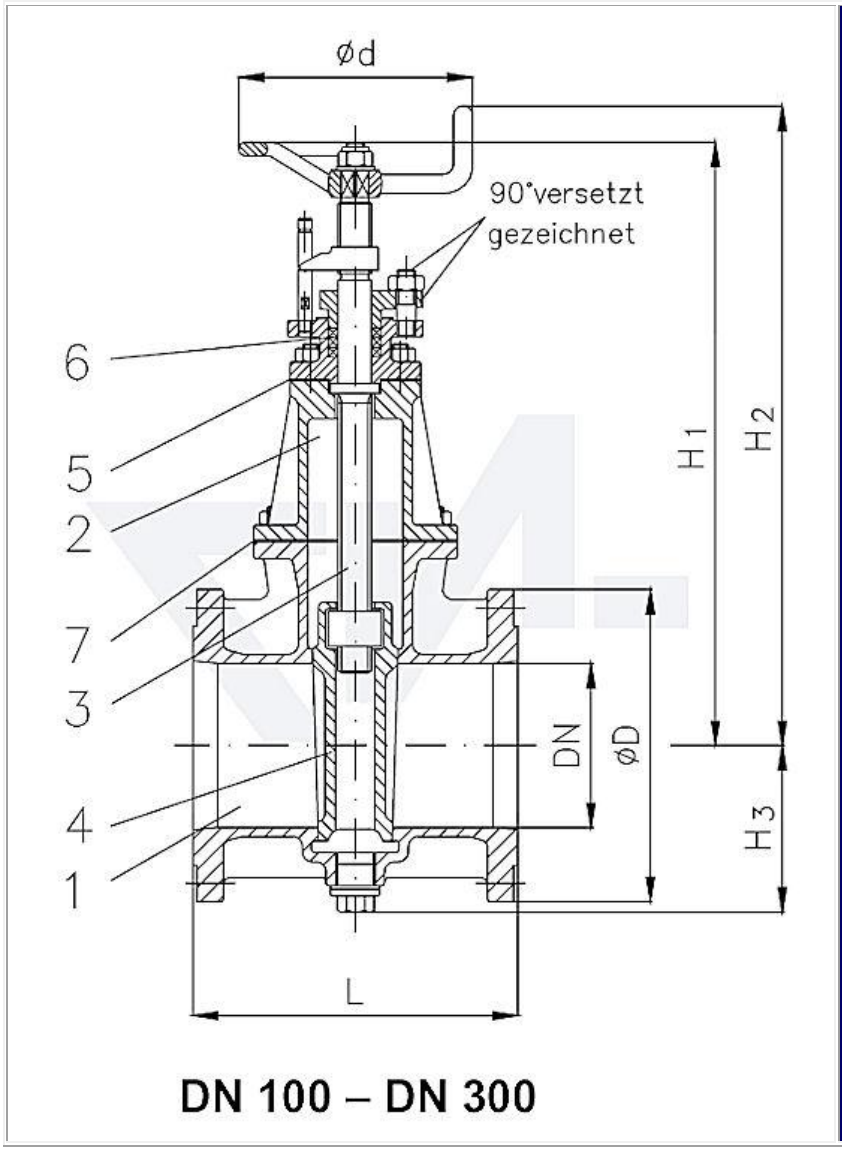


1 - Корпус

2 - Колпак

3 - Шпиндель

4 - Клин

5 - Уплотнительное кольцо

6 - Набивка

7 - Уплотнительное кольцо

## Таблица размеров судовой шиберной задвижки типа ИНМР.35.20.00

| DN | Ø D | Ø k x n x Ø d1 | L | H1 | H2 | H3 | Ø d | - kg |
|---|---|---|---|---|---|---|---|---|
| 40 | 108 | 84 x 6 x 11 | 120 | 227 | 260 | 79 | 100 | 6,6 |
| 50 | 120 | 96 x 6 x 11 | 120 | 245 | 278 | 84 | 100 | 7,4 |
| 70 | 140 | 116 x 8 x 11 | 140 | 297 | 340 | 98 | 125 | 10,4 |
| 80 | 150 | 126 x 8 x 11 | 140 | 314 | 357 | 103 | 125 | 12,1 |
| 100 | 172 | 148 x 10 x 11 | 180 | 395 | 439 | 117 | 175 | 21,3 |
| 125 | 200 | 176 x 10 x 11 | 190 | 426 | 470 | 131 | 175 | 23,5 |
| 150 | 226 | 202 x 12 x 11 | 190 | 477 | 525 | 146 | 200 | 30,2 |
| 175 | 264 | 240 x 14 x 11 | 200 | 519 | 567 | 164 | 200 | 40,0 |
| 200 | 288 | 264 x 16 x 11 | 210 | 570 | 621 | 176 | 225 | 55,0 |
| 250 | 340 | 316 x 20 x 11 | 220 | 650 | 701 | 202 | 225 | 70,0 |
| 300 | 392 | 368 x 24 x 11 | 230 | 747 | 796 | 230 | 250 | 91,5 |

Группа компаний ИНМОР™, Россия, Санкт-Петербург, Ул.Есенина 19/2, БЦ «Легион»
тел: +7 812 292 38 38 / 292 36 26 / 339 54 41
факс: +7 812 292 38 39 / 313 07 73
E-mail: inmor1@inmor.ru, web: www.morflot.info